tim sistem

Estufas de leña

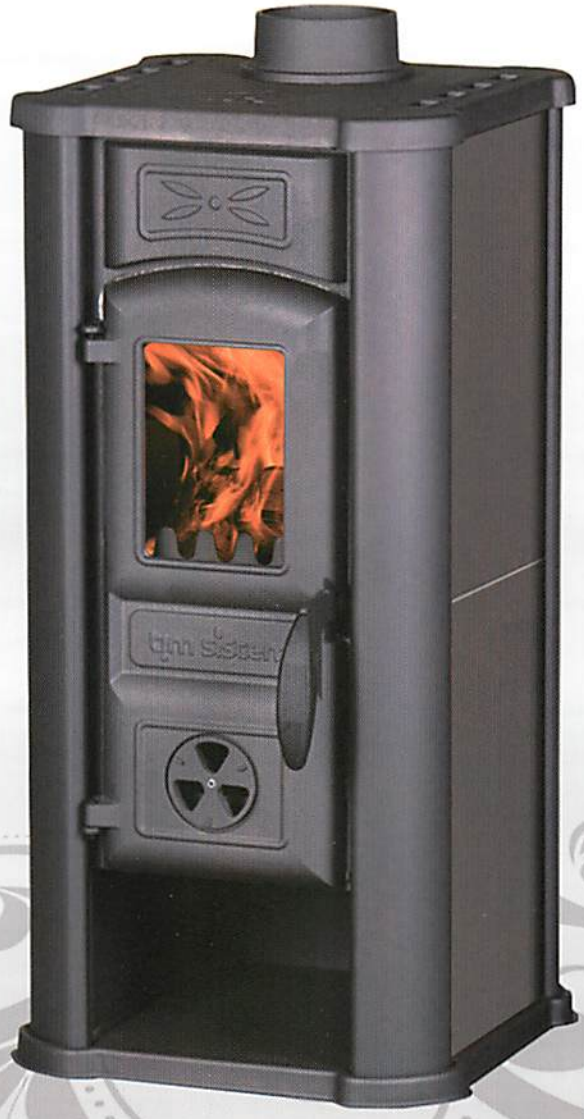

El calor que preserva el medio ambiente

DIANA

La estufa a leña DIANA es uno de los productos más populares de TIM SISTEM.

Ofrece una calefacción óptima y económica con alta eficiencia energética y consumo mínimo de leña.

La encimera y la puerta están fabricadas en hierro fundido y la cámara de combustión está recubierta de vermiculita con parrilla en hierro fundido.

DIANA presenta un acabado en placas cerámicas negras.

CE 10

EN 13240:2001

Ancho	Fondo	Alto
390 mm	435 mm	785 mm

P.V.P.-340 €

tim sistem ... *Heat, save, preserve.*

Datos técnicos

A	B	C	D	E	F
195 mm	435 mm	785 mm	120 mm	390 mm	Ø 120

CE 10
EN 13240:2001

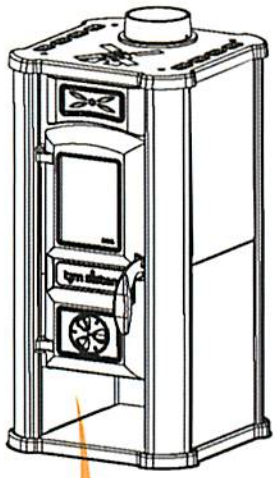

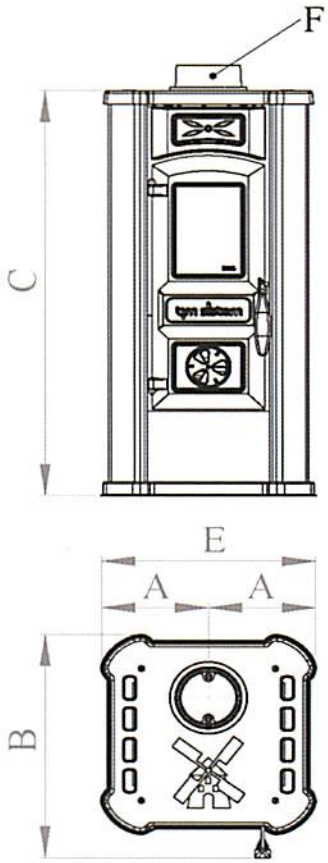

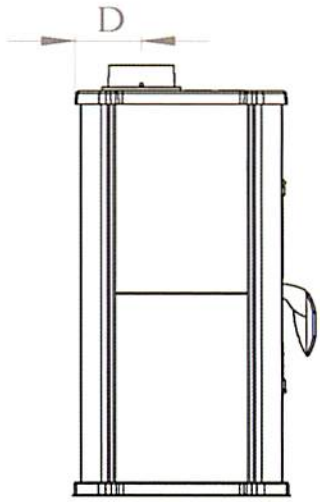

Dimensiones (An x F x Al)	mm	390 x 435 x 785
Dimensiones cámara combust. (An x F x Al)	mm	200 x 250 x 360
Potencia nominal	KW	7
Rendimiento	%	89
Diámetro de tubo	mm	Ø 120
Tipo de combustible		leña, briquetas de madera
Temperatura de gases	°C	108
Emisiones de partículas	mg/m3	D=68
CO (13%O2)	%	0,0808
Peso neto	kg	54,00
Peso bruto	kg	55,00

LEDERATA

La estufa de leña LEDERATA está fabricada con encimera y puertas en hierro fundido.

El cuerpo es de acero recubierto de elegantes placas cerámicas.

La cámara de combustión está recubierta de ladrillo refractario combinado con hierro fundido. El cristal ignífugo es cristal ROBAX-SCHOTT de primera calidad.

CE 10

EN 13240:2001

Ancho	Fondo	Alto
490 mm	560 mm	950mm

P.V.P.- 595 €

tim sistem ... *Heat, save, preserve.*

Datos técnicos

A	B	C	D	E	F
245 mm	560 mm	950 mm	130 mm	490 mm	Ø 120

CE 10

EN 13240:2001

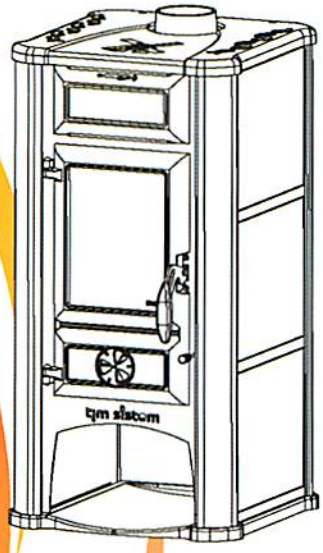

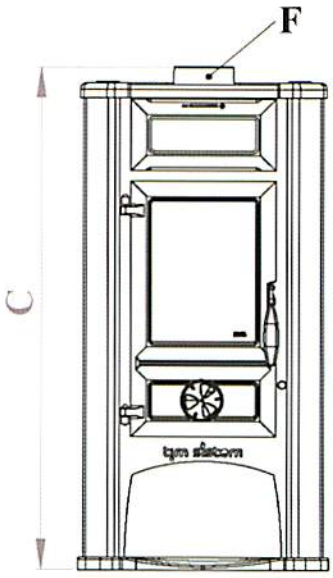

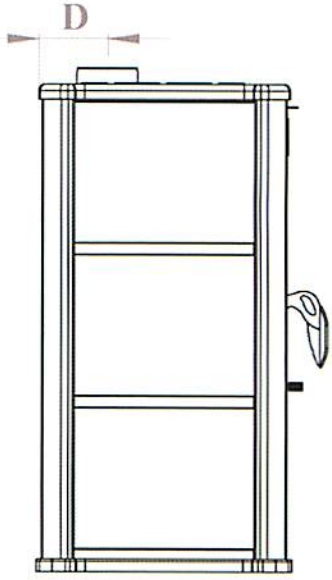

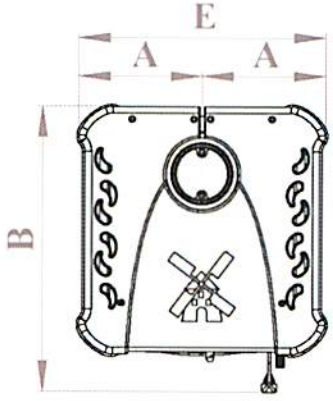

Dimensiones (An x F x Al)	mm	490 x 560 x 950
Dimensiones cámara combust. (An x F x Al)	mm	300 x 370 x 370
Potencia nominal	KW	9
Rendimiento	%	82
Diámetro de tubo	mm	Ø 120
Tipo de combustible		leña, briquetas de madera
Temperatura de gases	°C	189
Emisiones de partículas	mg/m3	D=58
CO (13%O2)	%	0,0808
Peso neto	kg	102,20
Peso bruto	kg	108,20

MAGIC

La estufa MAGIC está fabricada en acero, con encimera y puertas en hierro fundido.

Una solución de calefacción ecológica y económica, con consumo reducido y bajas emisiones de humos.

La cámara de combustión está recubierta de refractario, con parrilla en hierro fundido.

El cristal ignífugo es cristal ROBAX-SCHOTT de primera calidad.

CE 10
EN 13240:2001

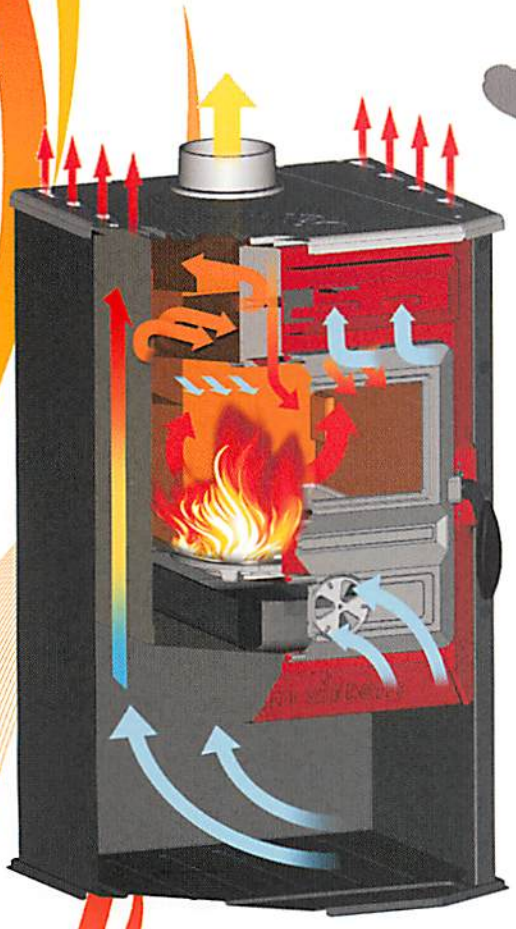

Ancho	Fondo	Alto
490 mm	510 mm	835 mm

P.V.P.- 365 €

tim sistem

Heat, save, preserve.

Datos técnicos

A	B	C	D	E	F
245 mm	510 mm	835 mm	110 mm	490 mm	Ø 120

CE 10
EN 13240:2001

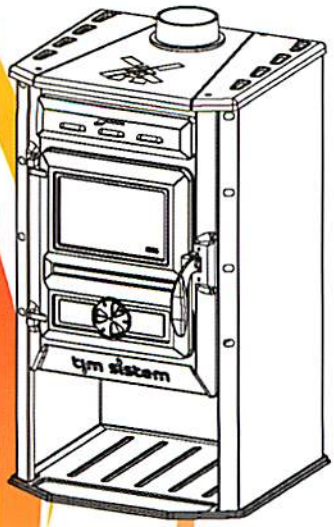

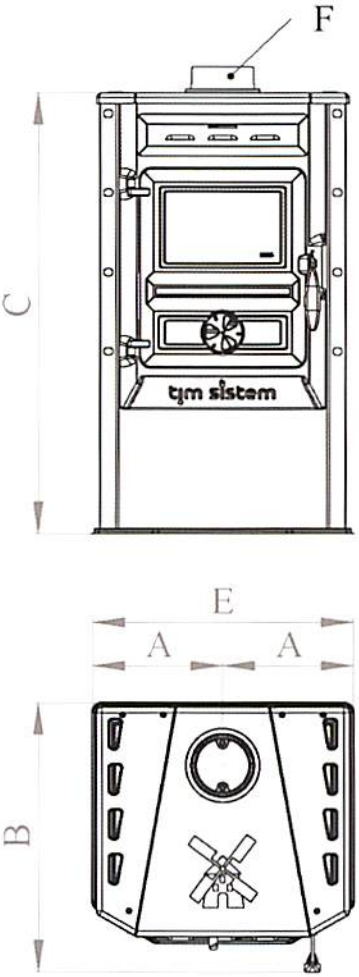

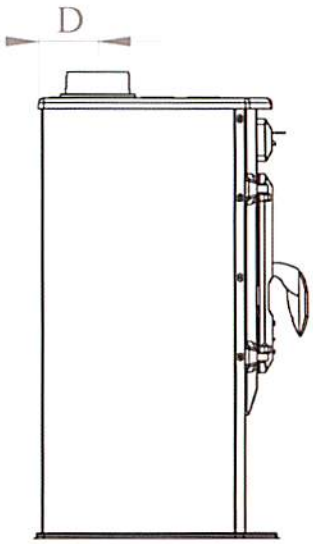

Dimensiones (An x F x Al)	mm	490 x 510 x 835
Dimensiones cámara combust. (An x F x Al)	mm	300 x 350 x 250
Potencia nominal	KW	10
Rendimiento	%	87
Diámetro de tubo	mm	Ø 120
Tipo de combustible		leña, briquetas de madera
Temperatura de gases	°C	134
Emisiones de partículas	mg/m3	D=65
CO (13%O2)	%	0,1163
Peso net	kg	49,00
Peso bruto	kg	53,00

Todos los productos TIM SISTEM tienen certificación de la Comunidad Europea para la emisión de gases y seguridad de funcionamiento, por lo que cumplen con los todos los requisitos de combustibilidad y ecología.

Los productos TIM SISTEM cumplen con las más altas exigencias de seguridad y cuentan con una gran relación calor - consumo - rendimiento.

tim sistem

Distribuido por Industrias Hergóm S.A.
Apartado 208 · 39080 Santander (España)
T: 942 58 70 00 F: 942 58 70 01
hergom@hergom.com